Чертеж межевания территории (формируемые земельные участки) М1:1000

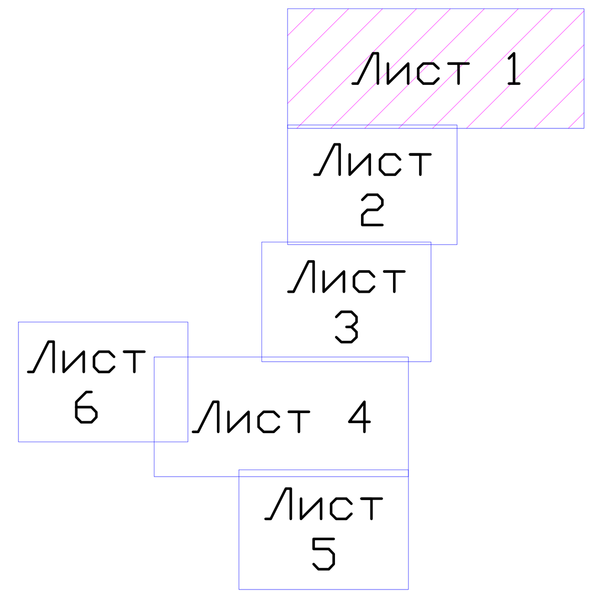

Условные обозначения

- Границы земельных участков и объектов капитального строительства стоящих на государственном кадастровом учете а ГКН (47:13:1201003:120)
- Проектируемый газопровод низкого давления
- Проектируемый газопровод среднего давления
- Запроектированный газопровод согласно утвержденному проекту планировки территории ИЖС Стретилово
- Граница города
- Сети связи
- Канализация
- Поворотная точка формируемого земельного участка под улицы г. Тихвин (323)
- Изымаемые участки
- Временные земельные участки

Изм.	Кол. уч.	Лист	Ном. док	Подпись	Дата	проект планировки и межевания территории		
						под формируемые земельные участки для размещения линейного объекта :"Распределительный газопровод в г.Тихвин Ленинградской области к жилым домам по улицам Олонецкая, пер. Ленинградский, ул.Ленинградская до ж.д. №139, 141, 76, ул. Дорожников, пер. Карьерный, ул. Прозоровская, ул. Березовская, ул.Зеленая, ул.Зайцева, ул. Западная, ул.Тихая, пер. Лесной, ул.Кольцевая, ул. Новосельская, ул.Трудовая, ул.Дружная,ул.Советская, ул. Славянская, пер.Тверской, ул.Карельская, ул.Тверская, ул.Плаунская и улицы на территории ИЖС прилегающей к ул. Плаунской		
ГИП		Рыбин			12.2016	Чертеж межевания территории (формируемые земельные участки)	Стадия	Лист	Листов
Разраб.		Зырянов			12.2016		П	1	6
Провер.		Усова			12.2016				
Н.контр.		Клепикова			12.2016	М1:1000	ООО "Петродорпроект" г. Санкт-Петербург		